SCHÉMA PZTS

ZAPOJENÍ INFRAZÁVOR (SEVERNÍ PLÁŠŤ OBJEKTU)

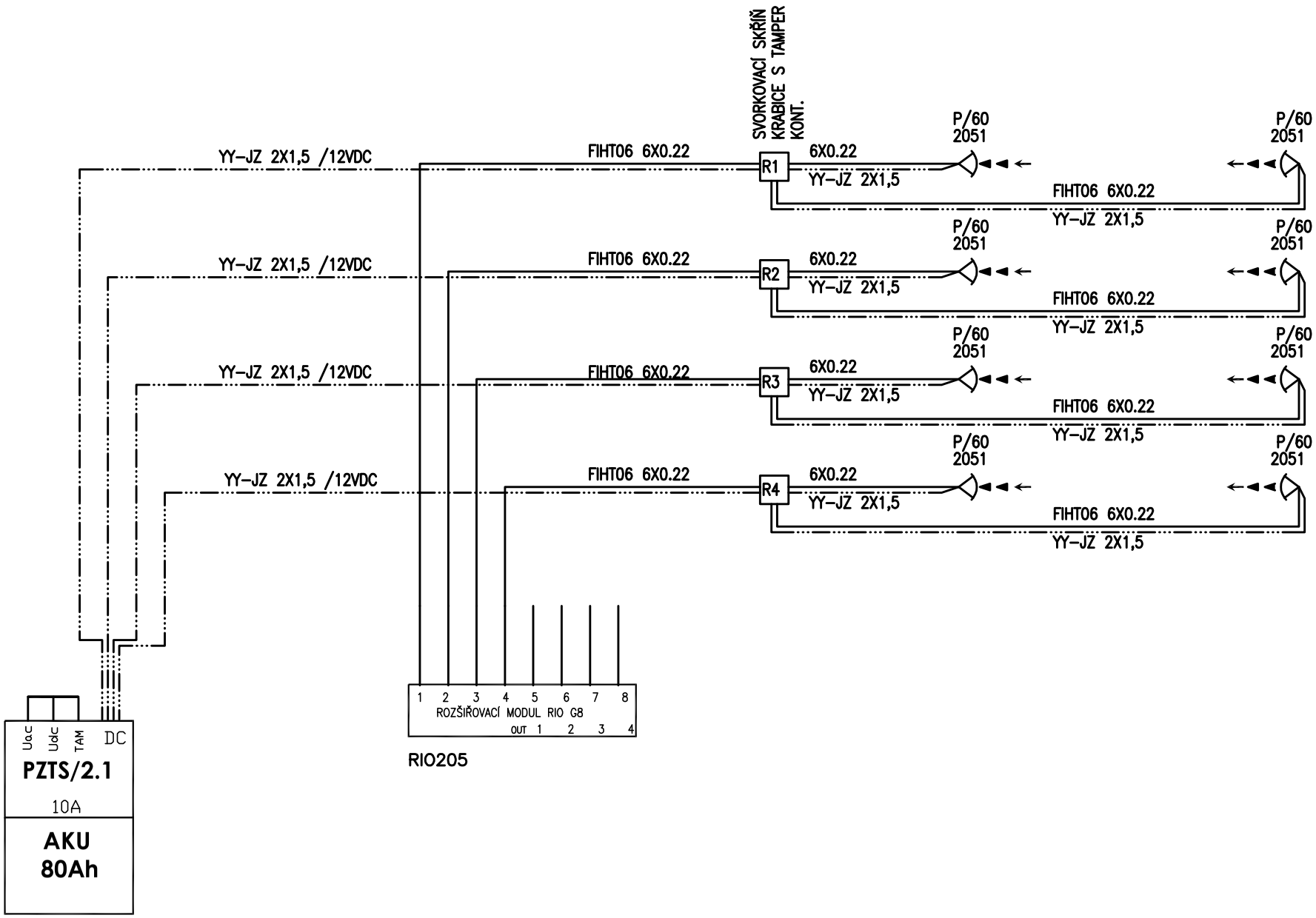

BS3