SCHÉMA PZTS

ZAPOJENÍ INFRAZÁVOR (JIŽNÍ PLÁŠŤ OBJEKTU)

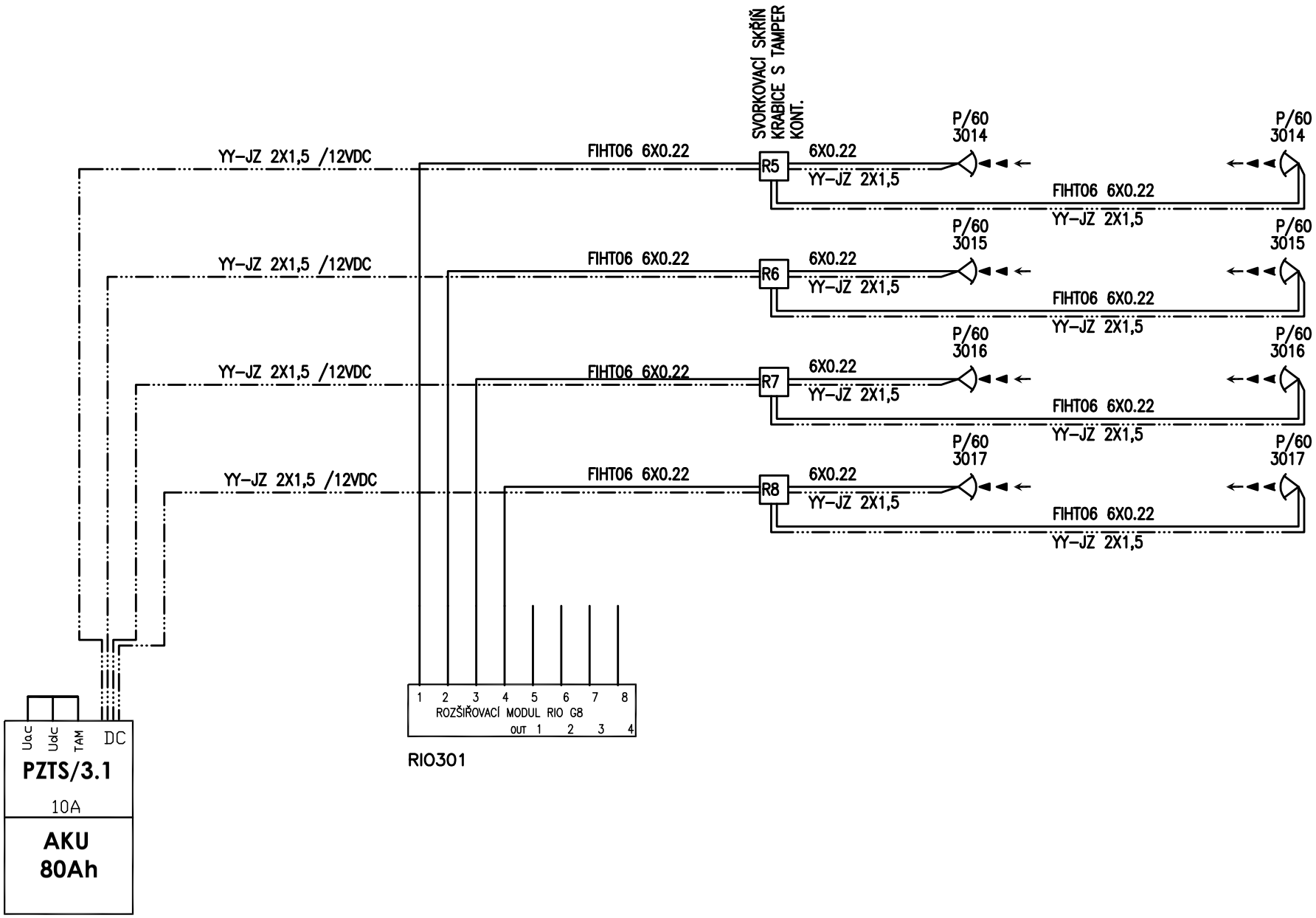

BS4